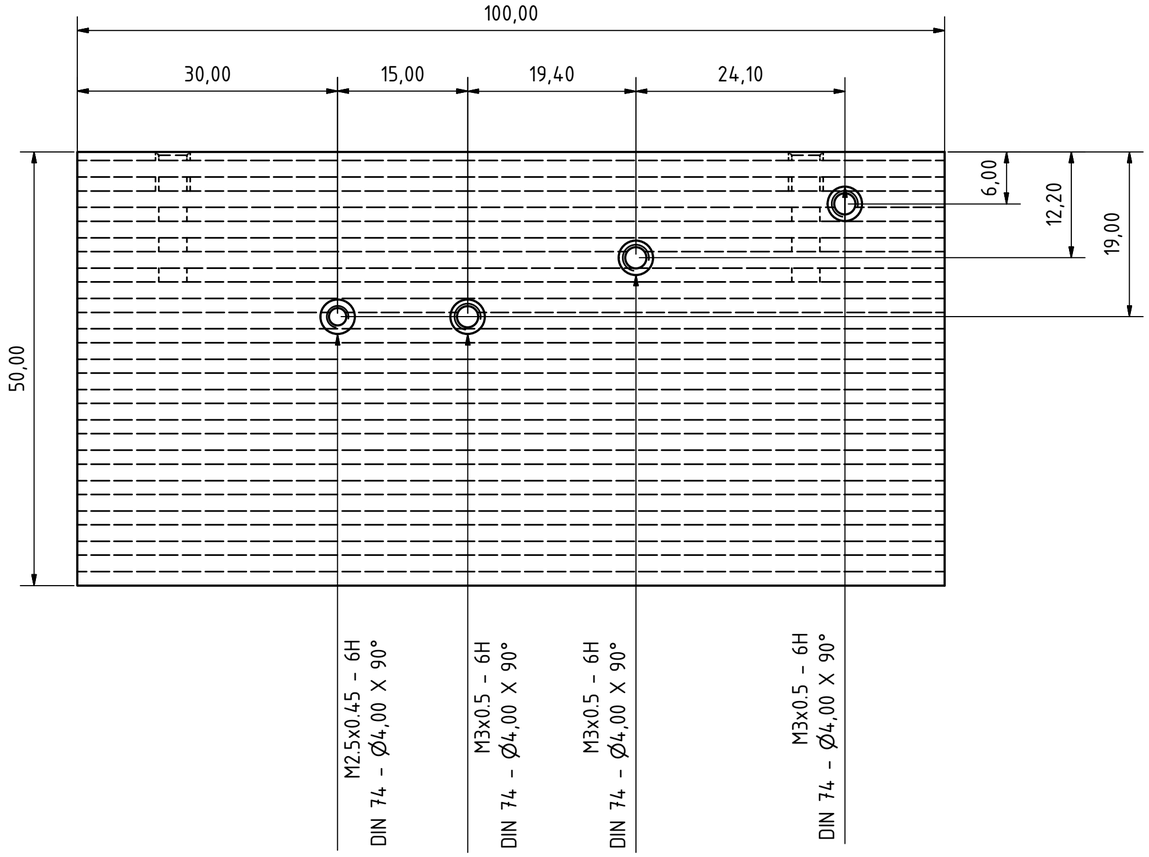

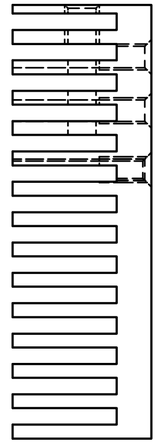

TEILELISTE			
OBJEKT	ANZAHL	BAUTEILNUMMER	BESCHREIBUNG
1	1	HT10000310 EVAL_2K5_CCM_4P	MALI Elektronika ; Typ: HR-425 ; 100mm

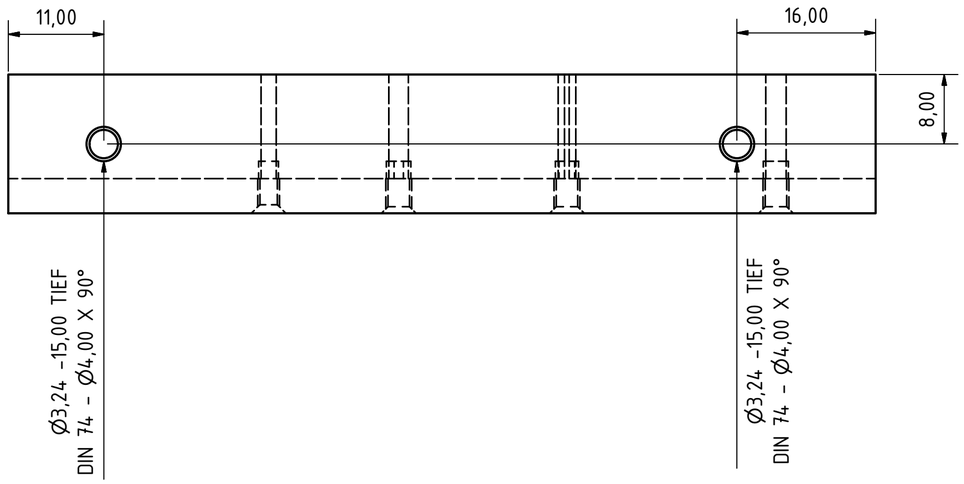

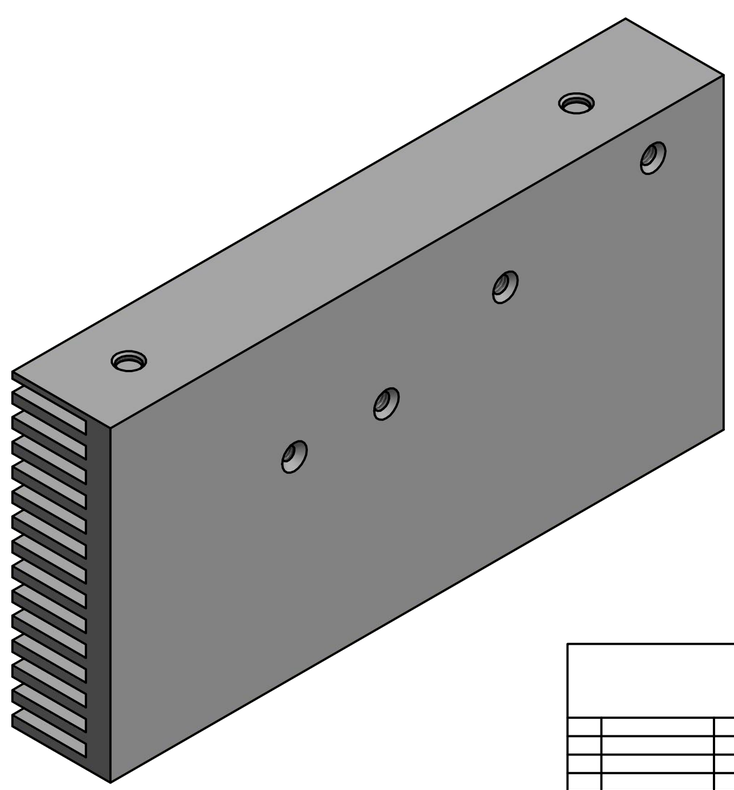

				Datum	Name
			Gezeichnet	17.05.2017	zechnerf
			Kontrolliert		
			Norm		
Status	Änderungen	Datum	Name		

HT10000310 EVAL_2K5_CCM_4P

AZ 1